2017年德國科隆IDS牙材展參展團

MIRDC
METAL INDUSTRIES RESEARCH & DEVELOPMENT CENTRE

金屬中心團區公開徵求

展覽館別：Hall 4.1
攤位號碼：B14
攤位面積：12m^2
攤位費用：NT.210,000元(含稅)
(標準裝潢+標準配備)
公開徵求有意願承租之廠商

報名廠商須為我國政府立案之醫療器材製造商，最近一年有出口實績者(公司成立未滿兩年者不在此限)，產品需為**台灣製造**。

www.ids-cologne.de
37. Internationale Dental-Schau
37th International Dental Show

COLOGNE, 21.–25.3.2017

halls at IDS are not organised according to product sections or other segments

台灣聯絡處：
德國科隆展覽公司 台灣辦事處
電話: +886-2-77112200 分機105, 109
傳真: +886-2-77117700
電子信箱: m.wang@koelnmesse-taiwan.com.tw
r.chen@koelnmesse-taiwan.com.tw

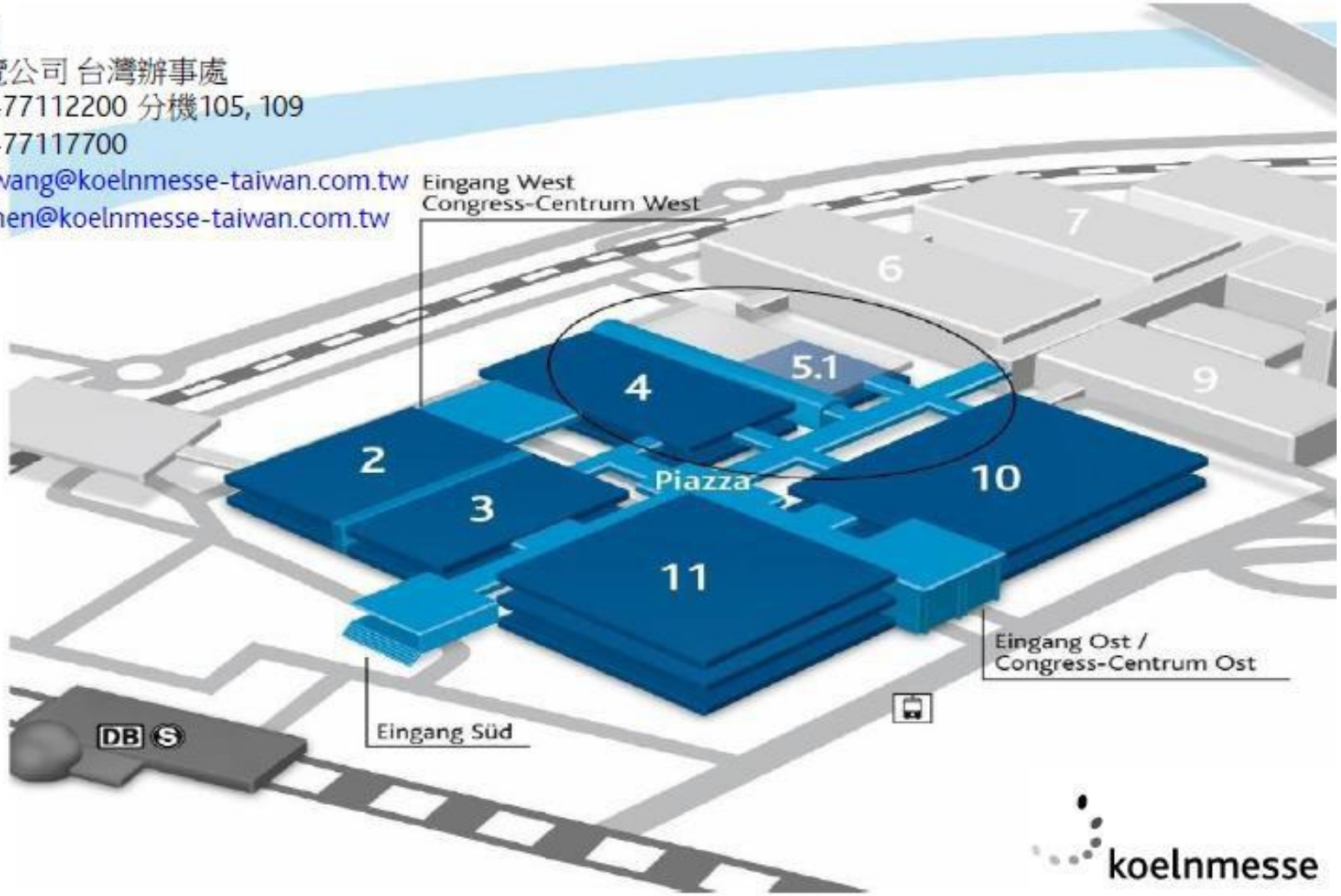

koelnmesse

金屬中心 IDS-2017團區
大會主要出入口(南大門)大型看板

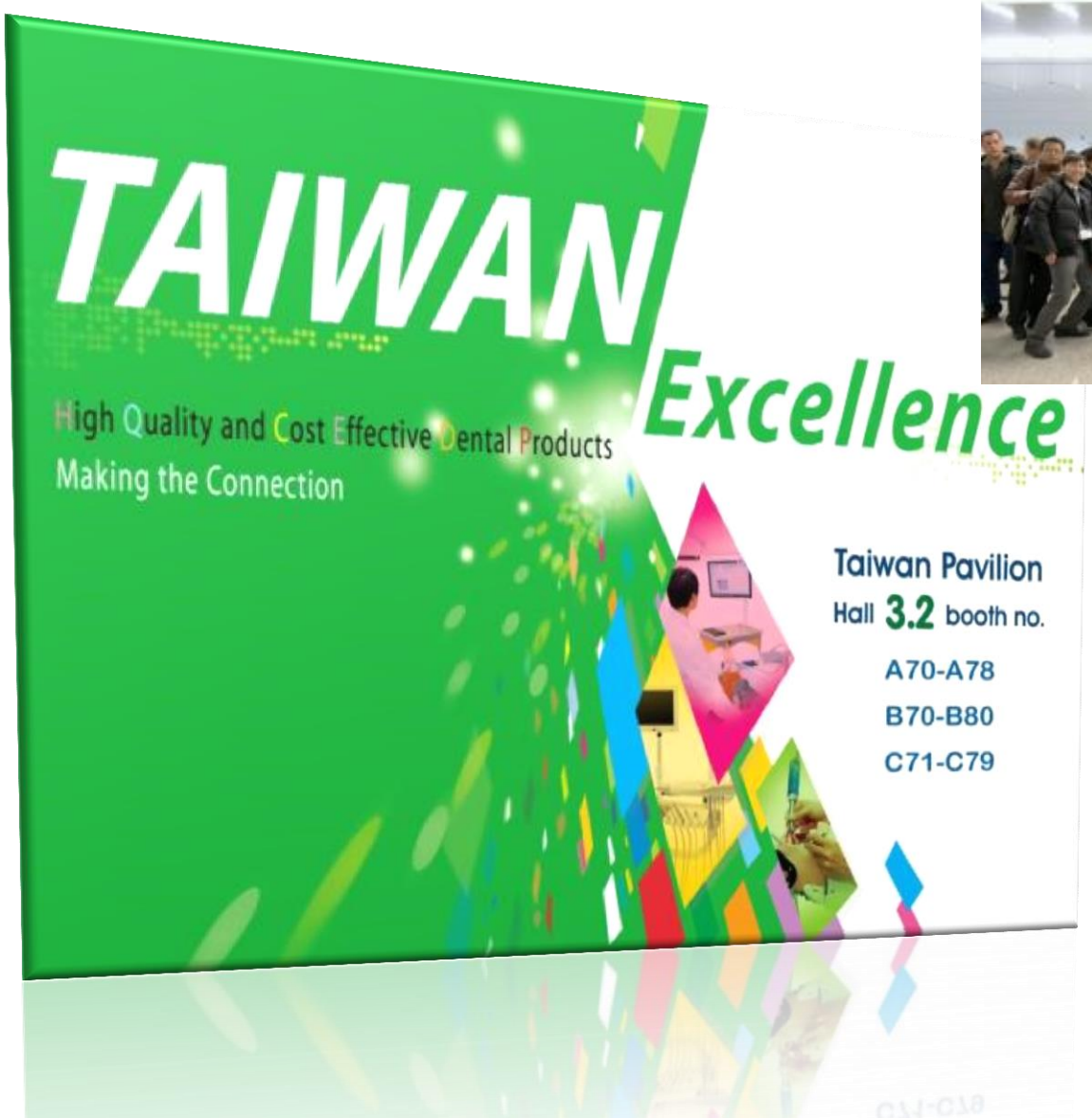

IDS 2017- MIRDC 所在位置圖 - 4.1館

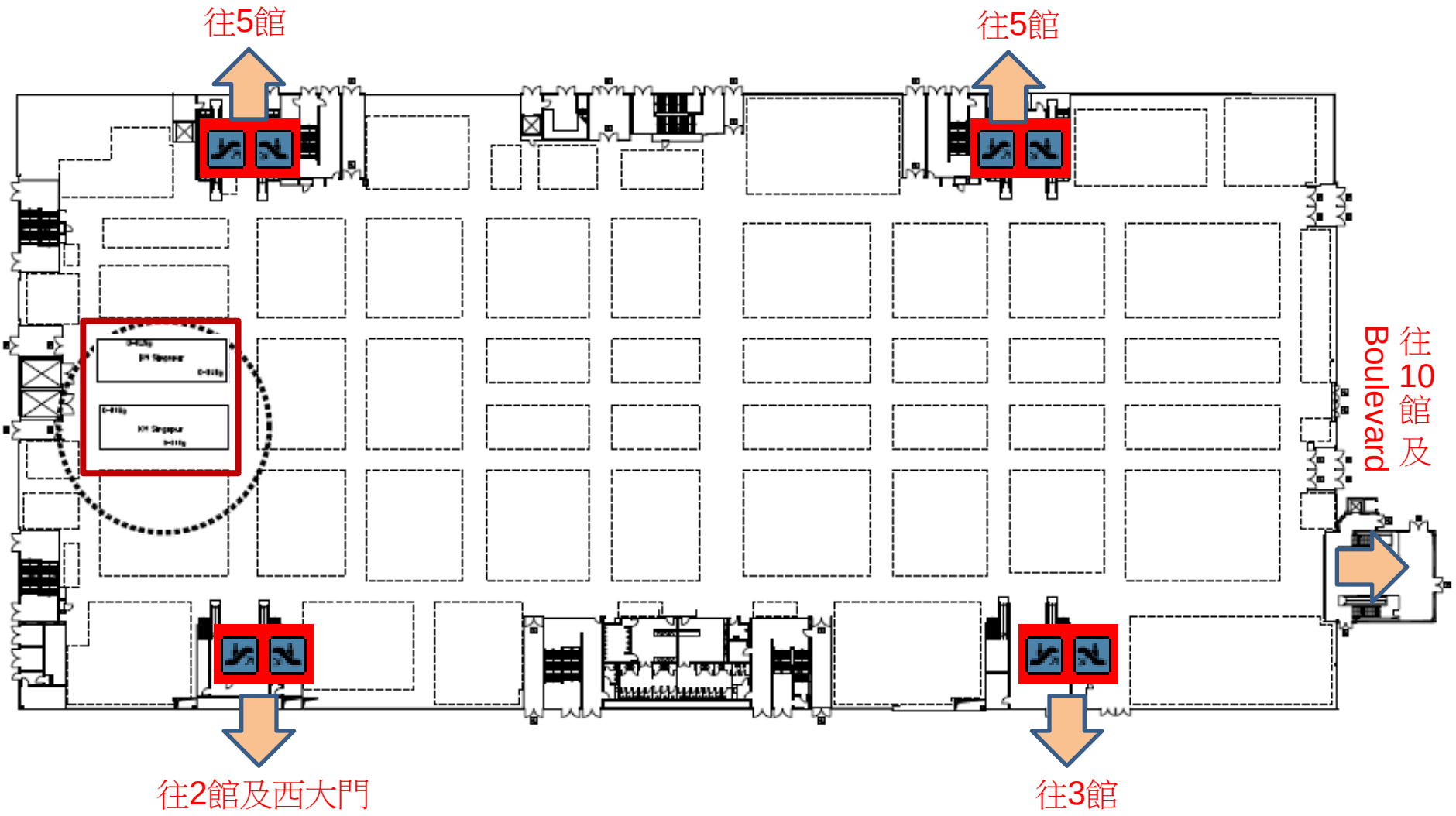

IDS 2017- MIRDC

4.1B10C19, 17.5x6= 105sqm, island with 2 pillars.

4.1C10D19, 17.5x6= 105sqm, island with 2 pillars.

210sqm totally

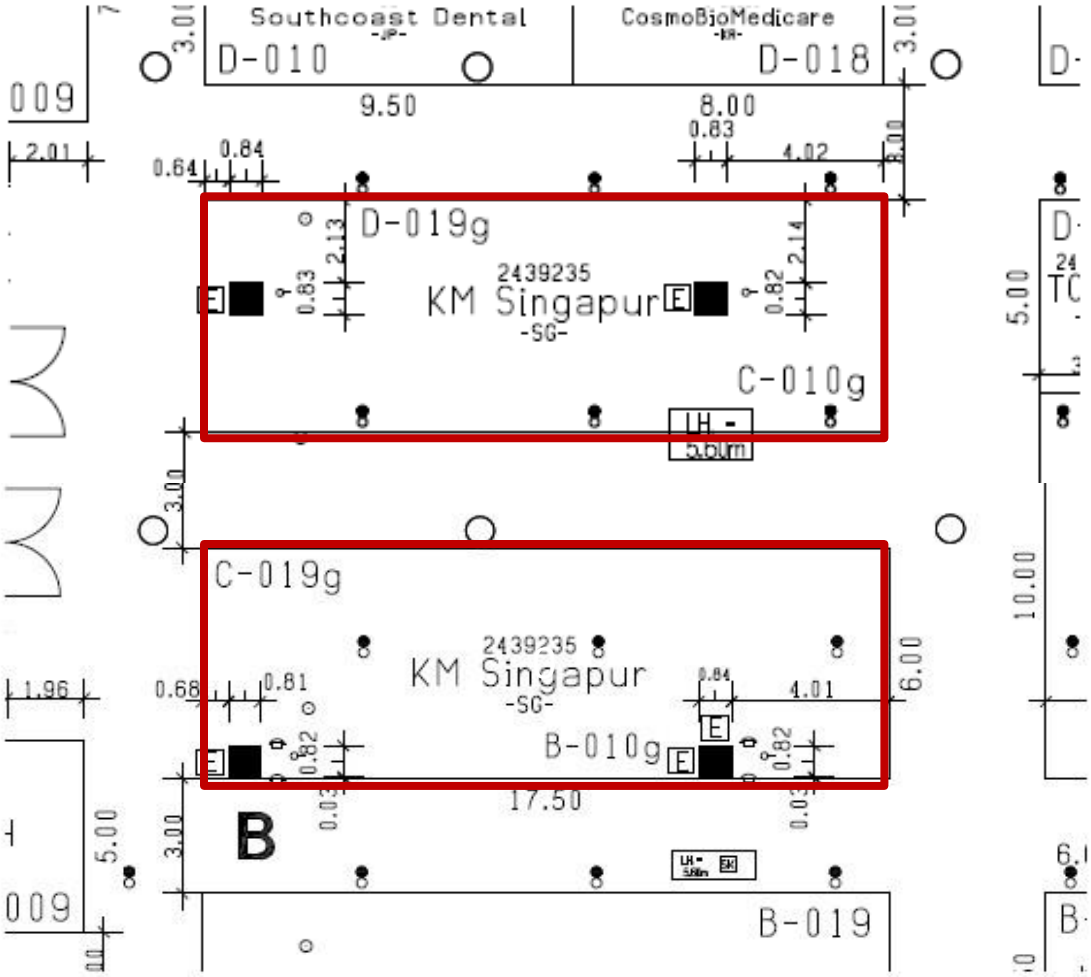

IDS-2017 金屬中心團區 (4.1館)

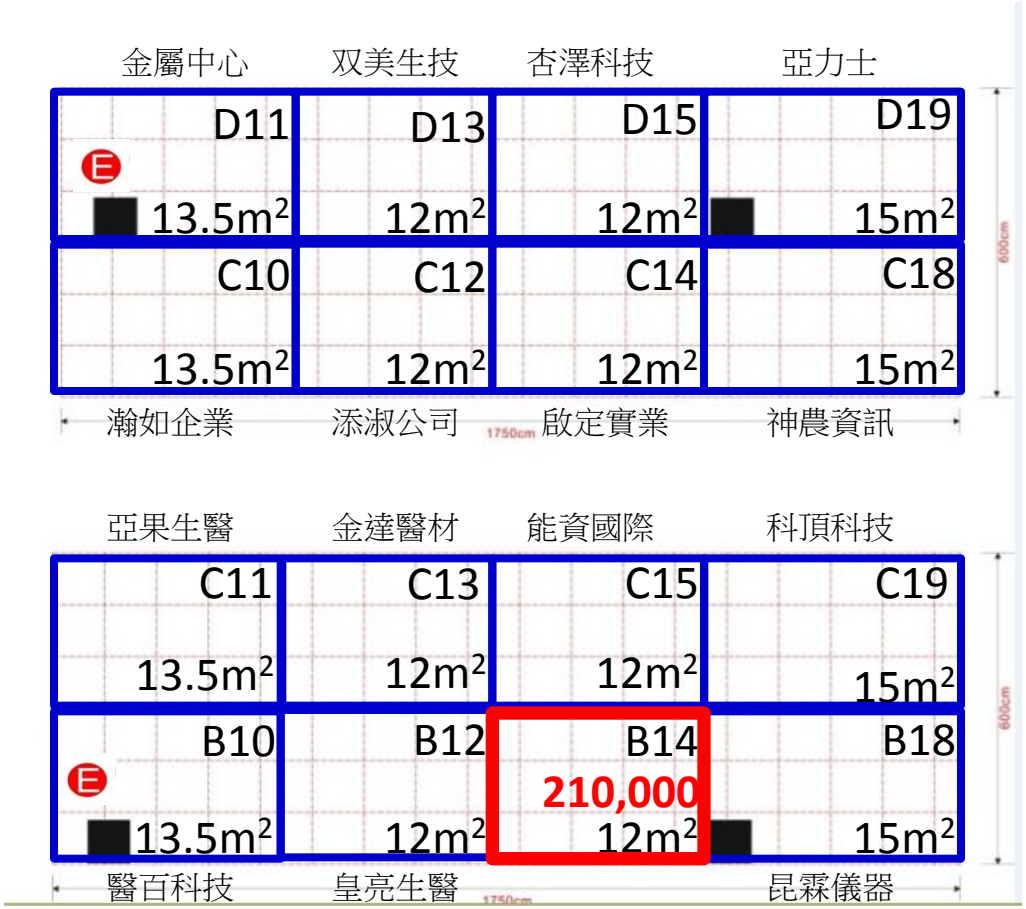

Ⓔ電箱

■柱子

IDS-2017 金屬中心團區 (裝潢設計圖)

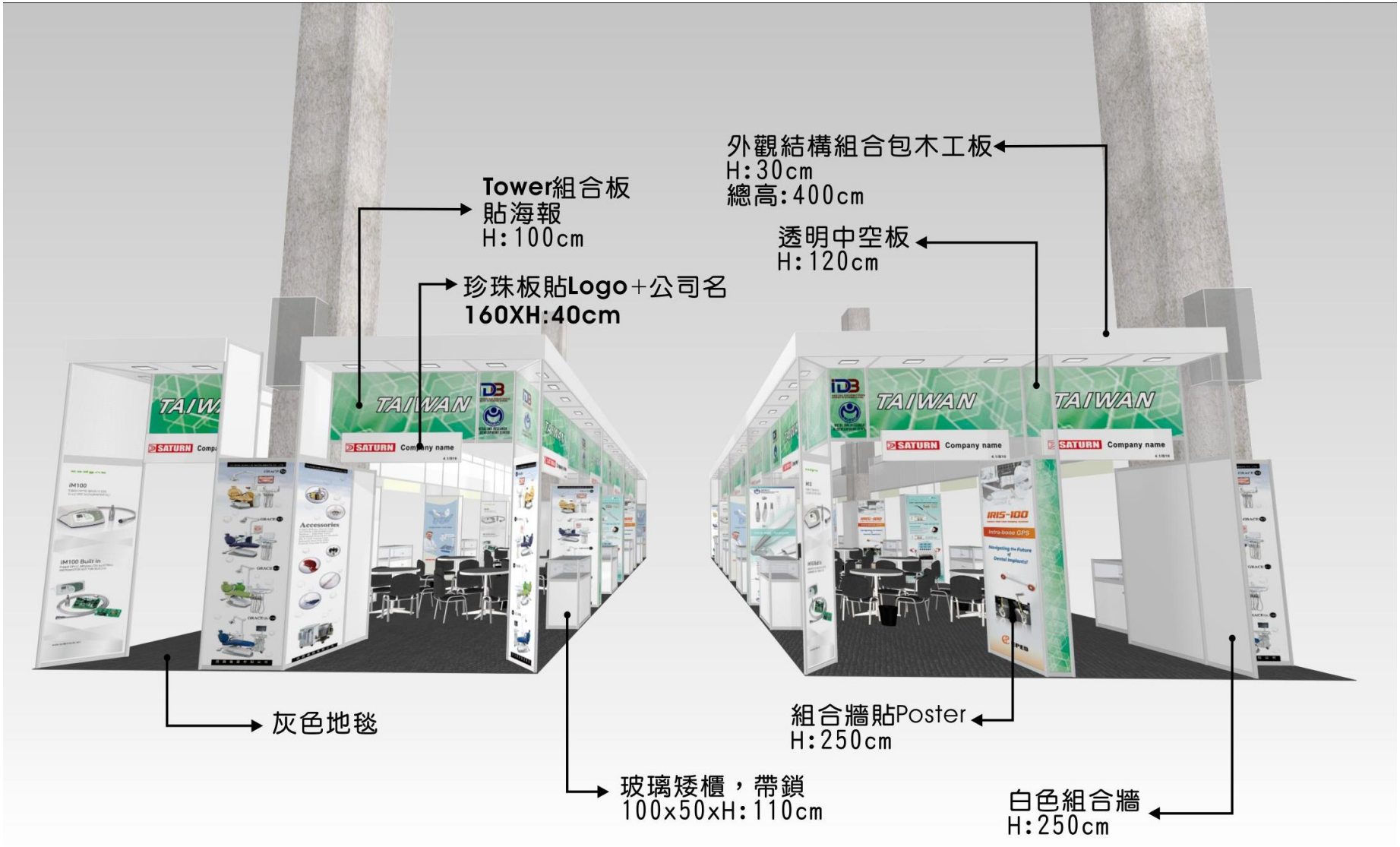

IDS-2017 金屬中心團區 (裝潢設計圖)